איכות דחיקה

240 צינורות דחיקה ומיקרוטנלינג

241 פרויקטים לדוגמא

תו ירוק

מוצר חדש

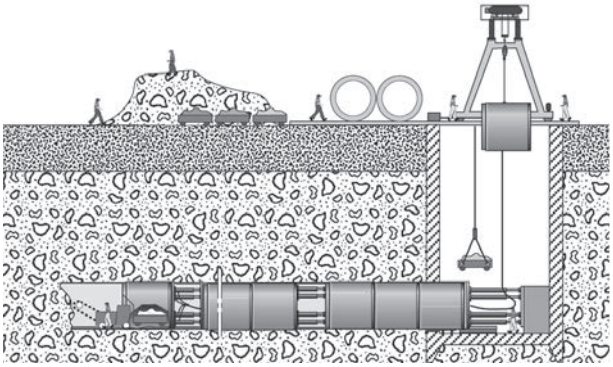

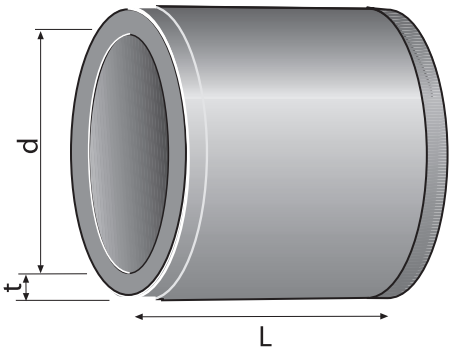

קוטר הצינור d (פנימי) ס"מ	עובי דופן t ס"מ	אורך הצינור L ס"מ	משקל צינור ק"ג
50	8	200	700
80	11	200	1,600
80	11	300	2,400
120	26	400	11,680
160	20	400	11,225
160	28	400	16,550
200	25	400	17,570
220	30	400	23,560
250	30	400	26,160
260	25	400	22,227
320	30	400	28,270

ניתן לקבל צינורות באורכים קצרים יותר לקוים ברדיוס. צינורות דחיקה משמשים ליצור "מנהרות" תת קרקעיות לצורך העברת נוזלים (מים, ביוב) או להעברת מערכות (צינורות מי שתיה, שימוש כמנהרת שירות וכו'). ניתן לקבל את הצינורות עם סוגי בטון שונים בהתאם לשימוש. ניתן לקבל את הצינורות עם שרוול פלדה לקווי לחץ. ניתן לקבל את הצינורות עם שרוול HDPE.

אקרשטיין
Z-B-6-4-24/05/11